Ten dokument jest wyłączną własnością DOMAX Sp. z o.o. Nie może być kopiowany w całości, ani w części bez pisemnej zgody DOMAX Sp. z o.o. Jego zawartość nie może być udostępniana osobą trzecim, ani używana do nieautoryzowanych celów. Naruszenia będą ścigane.

Rew.	Opis	Data	Zmienił	Zatwierdził

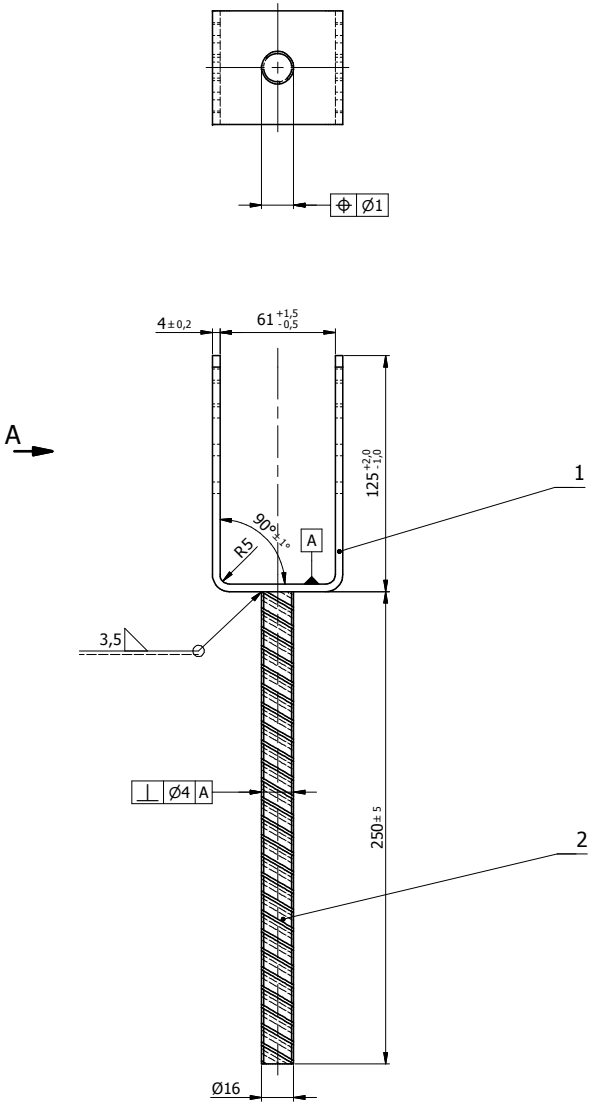

Widok A

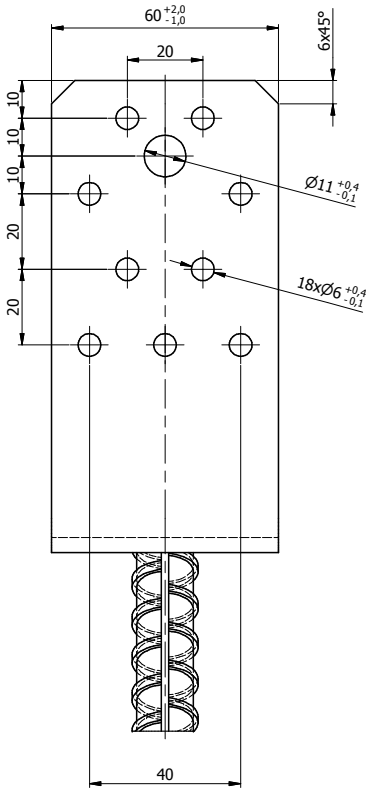

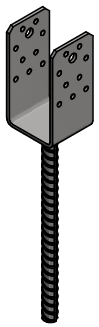

Uwagi:
1. Tolerancje ogólne PN-EN 22768 mK.
2. Zabezpieczenie antykorozyjne Fe/Zn 12.

Poz.	Detal	Ilość	Opis	Materiał	Pow. [dm2]	Waga [kg]
				Σ	5,53	0,921
2	Pręt zbrojeniowy	1	Ø16-250	B500B	1,59	0,374
1	Blacha	1	x4-303x60	S235	3,94	0,547

Projektował: K. Rytlewski
Sprawdził:
Zatwierdził:
Kod:
Kreślił: K. Rytlewski
Index: 4810
Data: 29.03.2016
Arkusz: 1/1
Rewizja:

domax
DOMAX Sp. z o.o.

Podstawa słupa PSS 60

PSS 60