Ten dokument jest wyłączną własnością DOMAX Sp. z o.o. Nie może być kopiowany w całości, ani w części bez pisemnej zgody DOMAX Sp. z o.o. Jego zawartość nie może być udostępniana osobą trzecim, ani używana do nieautoryzowanych celów. Naruszenia będą ścigane.

Rew.	Opis	Data	Zmienił	Zatwierdził

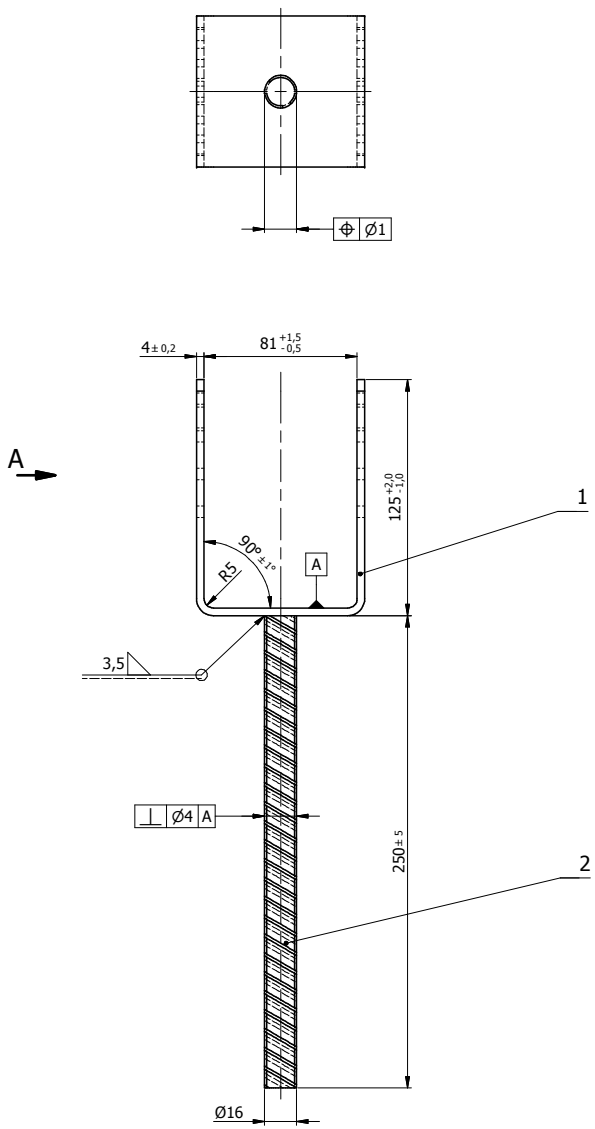

Widok A

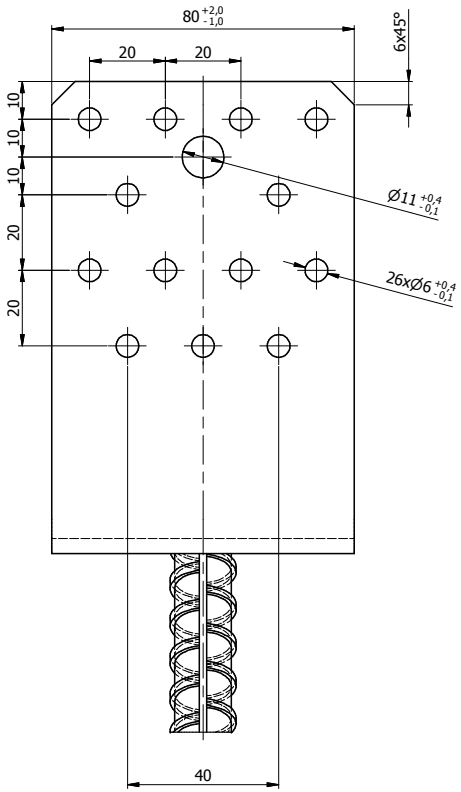

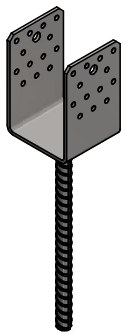

Uwagi:
1. Tolerancje ogólne PN-EN 22768 mK.
2. Zabezpieczenie antykorozyjne Fe/Zn 12.

Poz.	Detal	Ilość	Opis	Materiał	Pow. [dm2]	Waga [kg]
				Σ	7,11	1,154
2	Pręt zbrojeniowy	1	Ø16-250	B500B	1,59	0,374
1	Blacha	1	x4-323x80	S235	5,52	0,780

Projektował: K. Rytlewski | Sprawdził | Zatwierdził | Kod

Kreślił: K. Rytlewski

Index: 4811 | Data: 29.03.2016

domax — DOMAX Sp. z o.o.

Podstawa słupa PSS 80

PSS 80

Arkusz: 1/1

Rewizja