Ten dokument jest wyłączną własnością DOMAX Sp. z o.o. Nie może być kopiowany w całości, ani w części bez pisemnej zgody DOMAX Sp. z o.o. Jego zawartość nie może być udostępniana osobą trzecim, ani używana do nieautoryzowanych celów. Naruszenia będą ścigane.

Rewizja				
Rewizja	Opis	Data	Zmienił	Zatwierdził

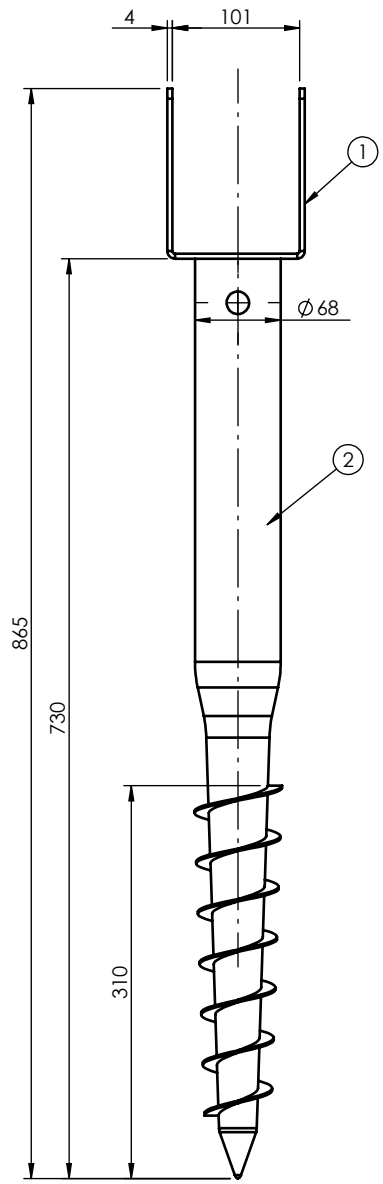

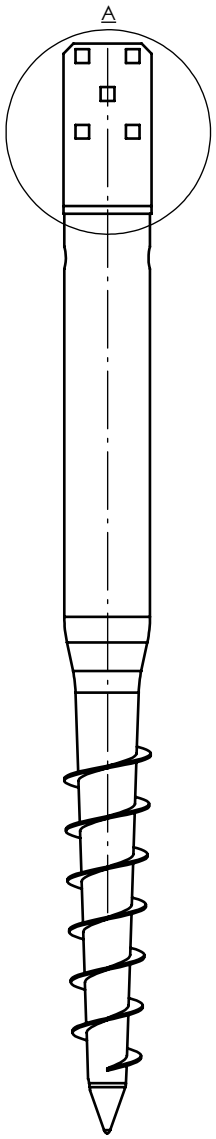

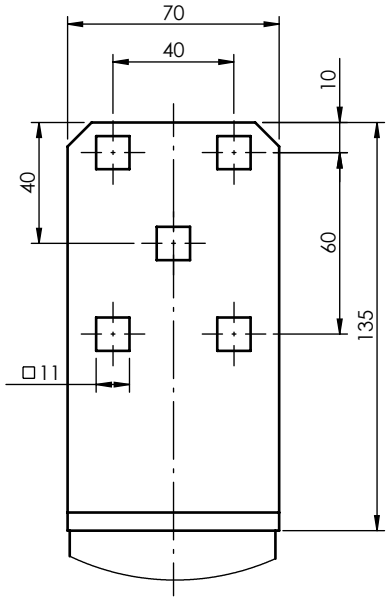

SZCZEGÓŁ A
SKALA 2 : 5

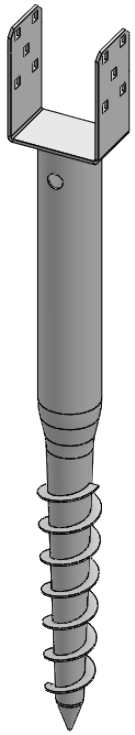

Uwagi:
1. Tolerancje ogólne wg. normy PN-EN 22768 mK.
2. Ostre krawędzie stępić.
3. Całość cynkować ogniowo wg PN-EN ISO 1461

Poz.	Ilość	Nazwa	Opis	Materiał	Masa
2	1	PWU-podstawa	PWU 865 - P	S235	1.79
1	1	PWU-blacha	PWU 100-B	S235	0.76

Projektował: D.Kozłowski	Sprawdził: -	Zatwierdził: -	Uwagi:		
Kreślił: D.Kozłowski	Format: A4	Skala: 1:6	Materiał:	Masa: 2.55 kg	Powierzchnia: 31.16 dm²
Indeks: 48294	Data: 17.07.2019	Podstawa słupa PWU 100			Arkusz: 1/1
domax DOMAX Sp. z o.o.		PWU 100_865			Rewizja: 0